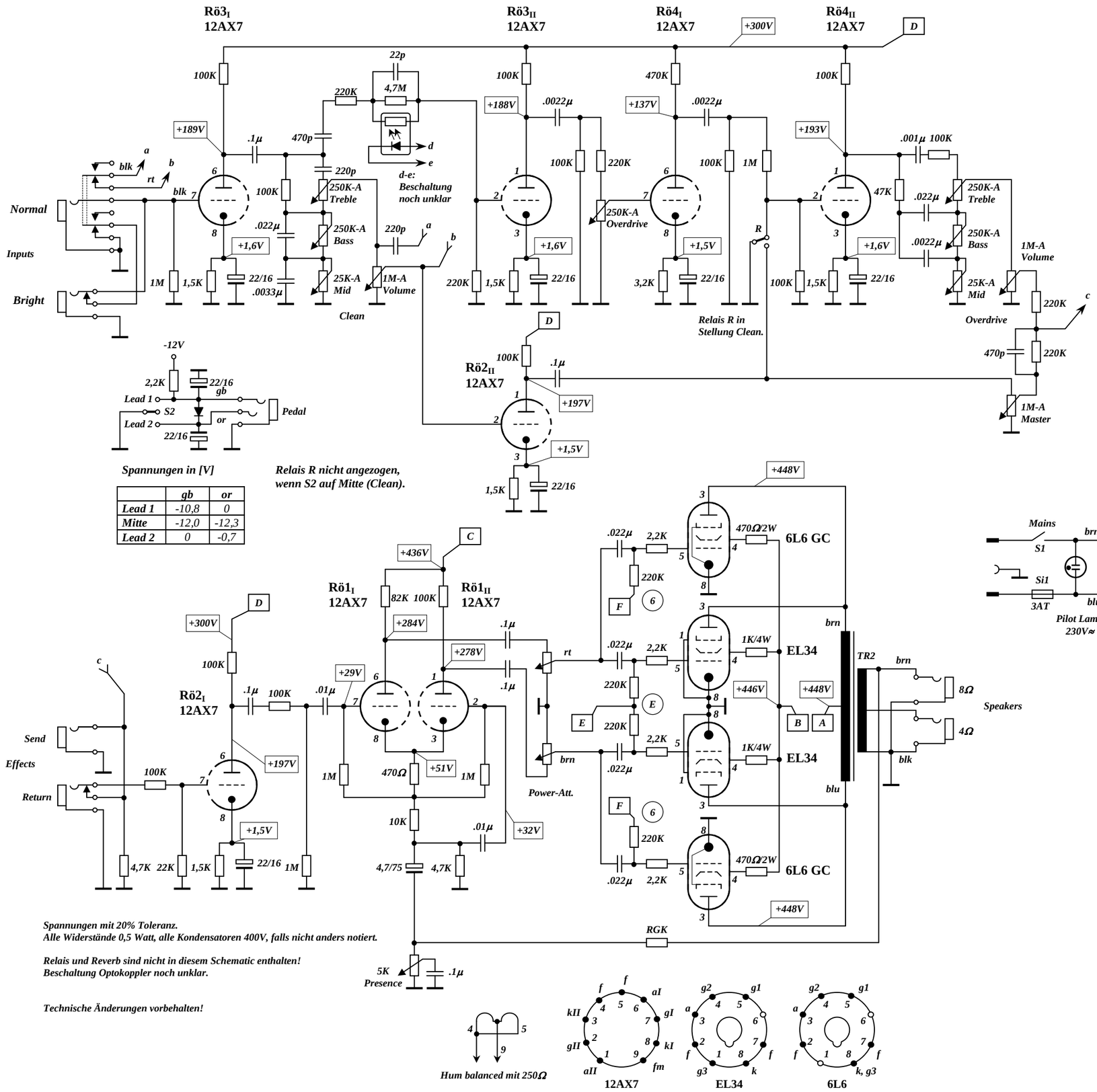

Spannungen in [V]

	gb	or
Lead 1	-10,8	0
Mitte	-12,0	-12,3
Lead 2	0	-0,7

Relais R nicht angezogen, wenn S2 auf Mitte (Clean).

Spannungen mit 20% Toleranz.
Alle Widerstände 0,5 Watt, alle Kondensatoren 400V, falls nicht anders notiert.

Relais und Reverb sind nicht in diesem Schematic enthalten!
Beschaltung Optokoppler noch unklar.

Technische Änderungen vorbehalten!

Röhrenlageplan – Ansicht von oben

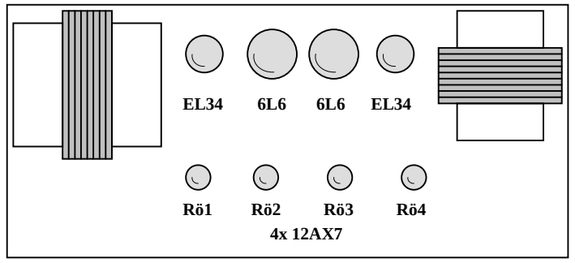

Frontseite

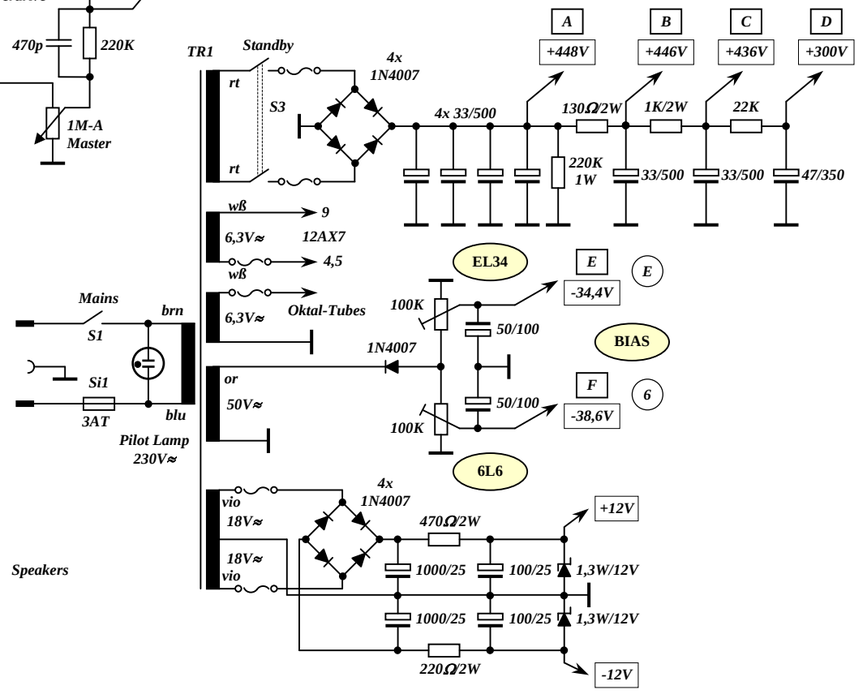

	EL34	6L6
U_a [V]	429	429
I_k [mA]	38	40
U_{g1} [V]	-34,4	-38,6
U_{g2} [V]	423	427

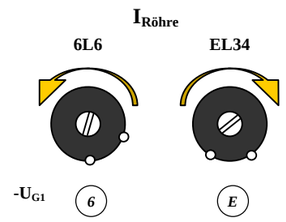

Meyer Electrical Amplification - Stuttgart, Germany	
M. Meyer	Kittyhawk Counterpoint
23.08.2012	© Roy 1985 — 1/1